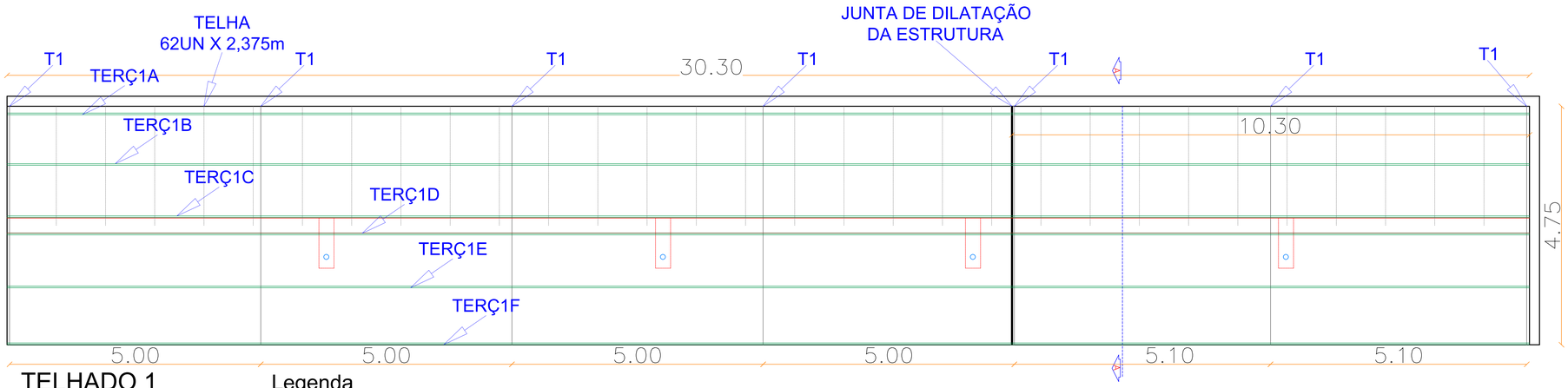

TELHADO 1
VISTA SUPERIOR
Esc 1:75

Legenda
- TERÇAS
- TESOURAS

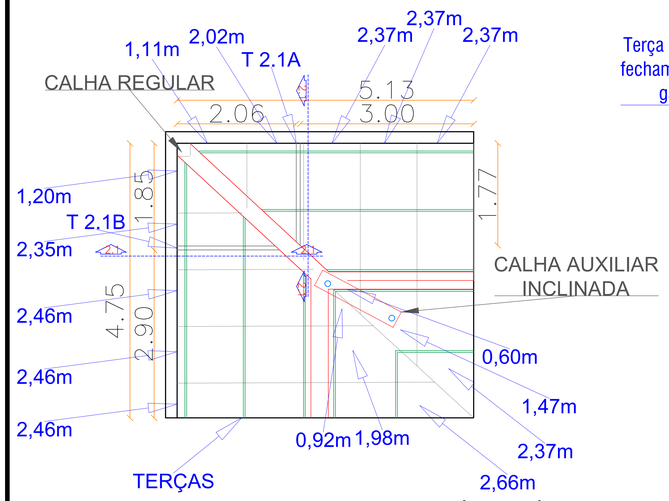

TELHADO 1- Parte 2.1
VISTA SUPERIOR
Esc 1:75

Legenda
- TERÇAS
- TESOURAS

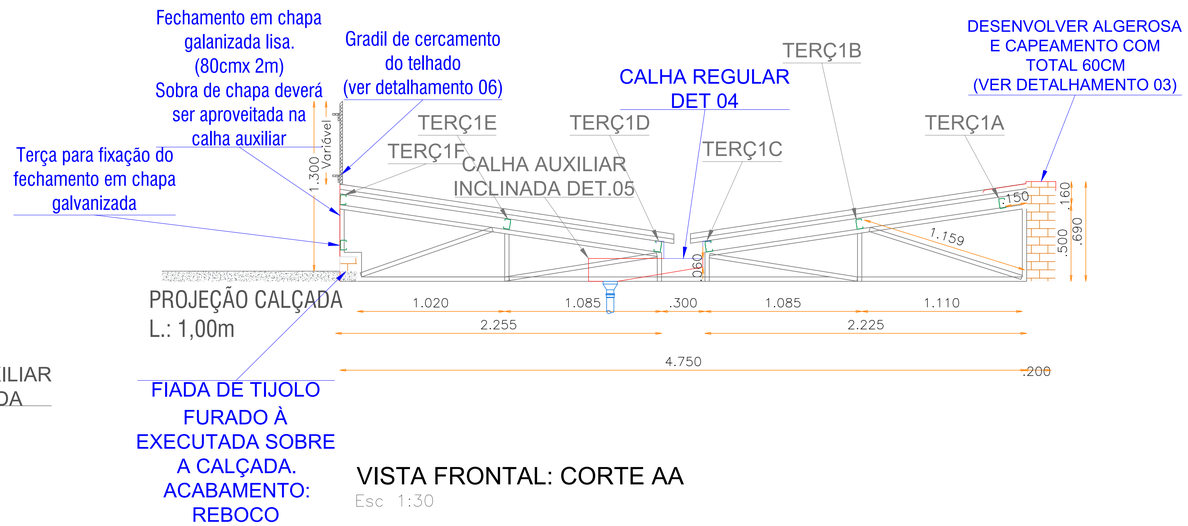

VISTA FRONTAL: CORTE AA
Esc 1:30

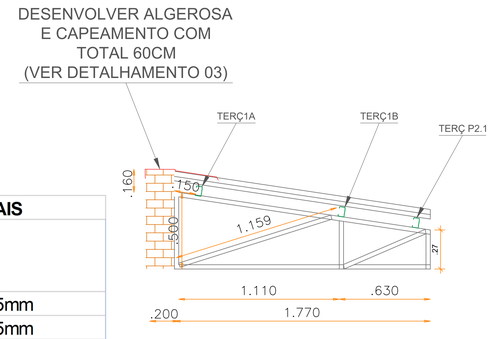

VISTA FRONTAL TESOURA T 2.1B
Esc 1:30

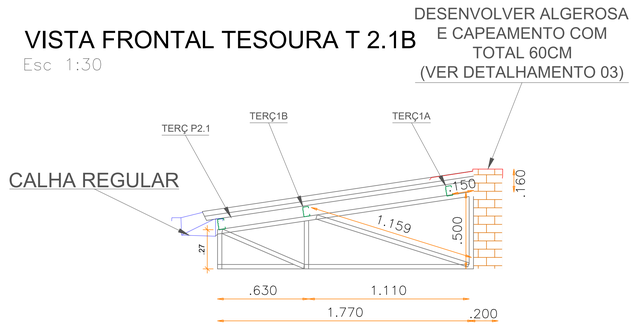

VISTA FRONTAL TESOURA T 2.1A
Esc 1:30

DETALHAMENTOS

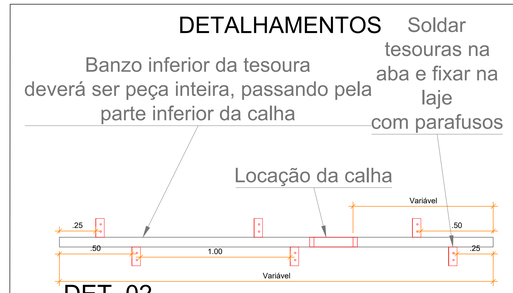

DET. 02
DETALHE FIXAÇÃO TESOURA
VISTA SUPERIOR
Esc 1:30

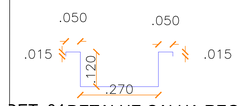

DET. 04 DETALHE CALHA REGULAR
LAT. 12CM
Esc 1:15

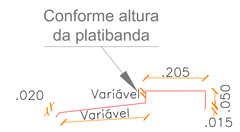

DET. 03
DETALHE ALGEROSA
E CAPEAMENTO
Esc 1:15

DET. 05
DETALHE CALHA INCLINADA
LAT. 6CM
Esc 1:15

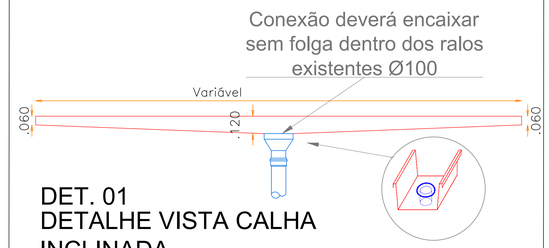

DET. 01
DETALHE VISTA CALHA
INCLINADA
Esc 1:30

TABELA DE ESPECIFICAÇÃO DOS MATERIAIS

Descrição da aplicação	*Item*
TESOURAS	Perfil U simples 30x68x30x2,65mm
	Perfil U simples 30x60x30x2,25mm
TERÇAS	Perfil U enrijecido 15x40x75x40x15x2,0mm
CALHA E RUFOS	Chapa de aço galvanizado Nº 26 (0,50mm) (chapa 1200mm X 2000mm)
TELHA	Telha trapezoidal TP35 aço galvalume natural com EPS 30mm e filme lavável
FIXAÇÃO DOS RUFOS	Bucha plastica 6mm
	Parafuso Philips para bucha 6mm, 4,0x 45mm
FIXAÇÃO DA TELHA COM A TERÇA	Parafuso autobrocante sextavado Costura 1/4x2.3/8
FECHAMENTO LATERAL	Parafuso autobrocante sextavado Costura 1/4 x 7/8
VEDAÇÃO	PU/ vedacalha 400gr
SUPORTE TERÇAS	Cantoneira 1/8 x 1.1/2
FIXAÇÃO DA TESOURA NA LAJE	Parabolt 3/8x4"

PROJETO DE COBERTURA METÁLICA

Responsável Técnica:

gov.br Documento assinado digitalmente
MILENA MORI MAZZURANA
Data: 15/08/2025 14:23:29-0300
Verifique em https://validar.iti.gov.br

MILENA MORI MAZZURANA
CREA RS 247294

Rua do Comércio, nº 1069, Centro Ijuí/RS Contato: (55) 9 9683-6568

MILENA MAZZURANA
ENGENHEIRA CIVIL

Proprietário:

DEMEI- IJUÍ

Av. Getúlio Vargas, nº 1454, Ijuí/RS Telefone: (55) 3040-0021

ESCALA: Indicada

PRANCHA: 04/12

DESCRIÇÃO: Planta Baixa Técnica

ÁREA: 994,50m²

FOLHA: A2

Endereço da obra: Av. Getúlio Vargas, 1454, Bairro Assis Brasil, Ijuí/RS

DATA: 25 JUN/ 2025

Informações: R01 em 15/08/2025

Desenho: Milena Mazzurana